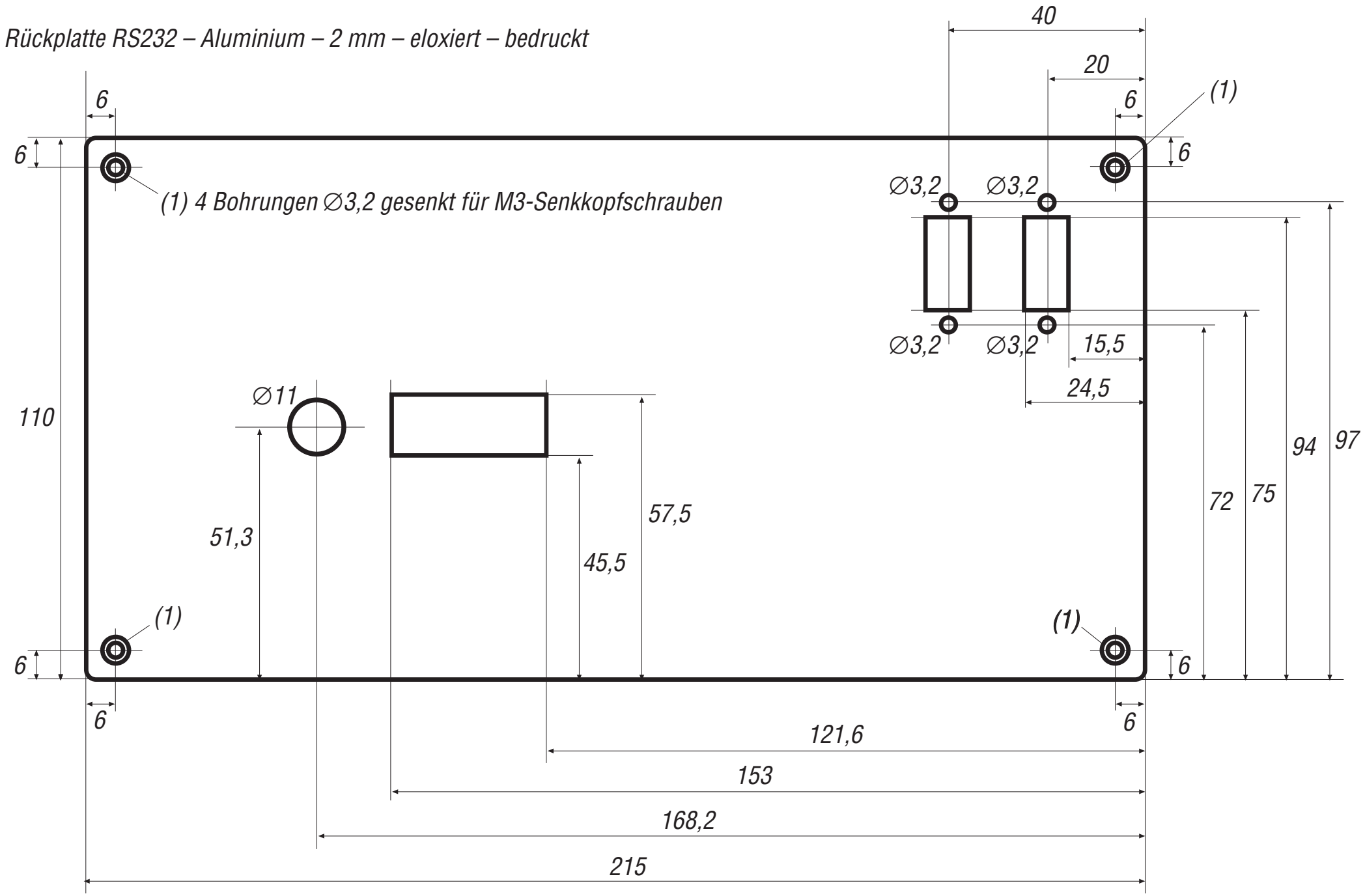Rückplatte RS232 – Aluminium – 2 mm – eloxiert – bedruckt